F2023001

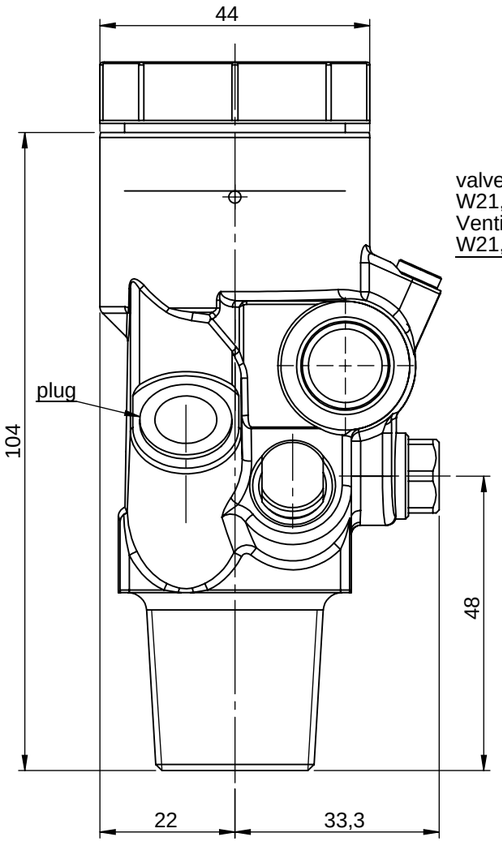

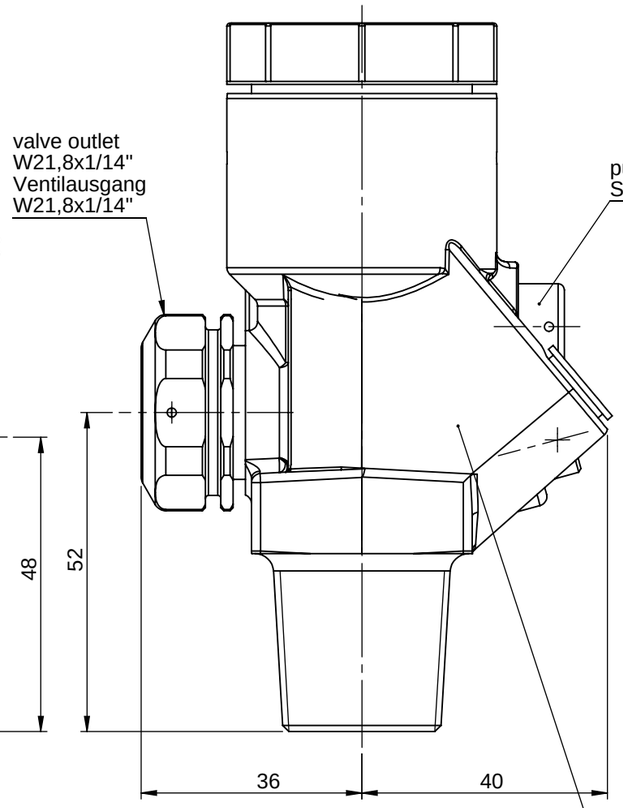

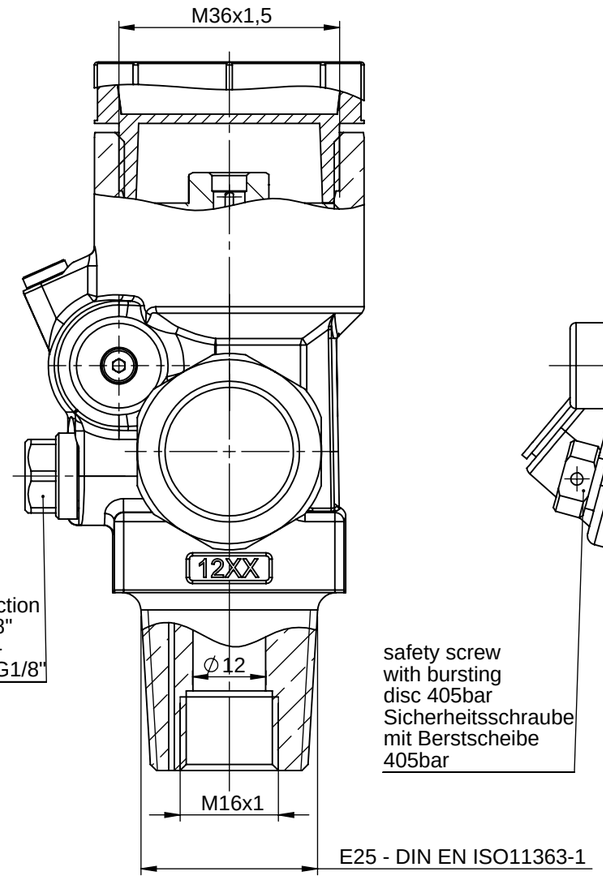

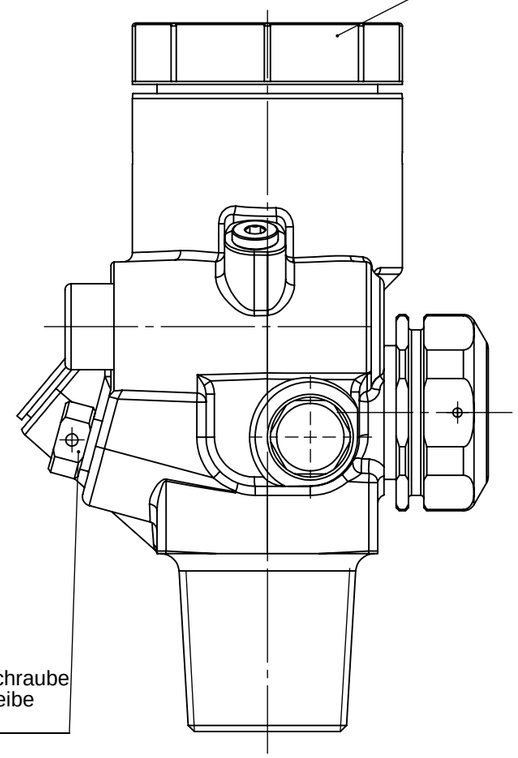

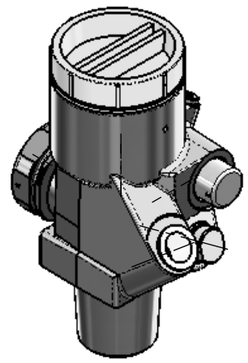

marking:
---

approval:	´ 0589 ATR D 2/11 Typ C
article number:	F2023001
date of manufacture:	JJJJ - WW
thread:	25E - W21,8x1/14"
manufacturer's logo:	Flamme
total discharge:	TD
working pressure / test pressure:	TP 360bar

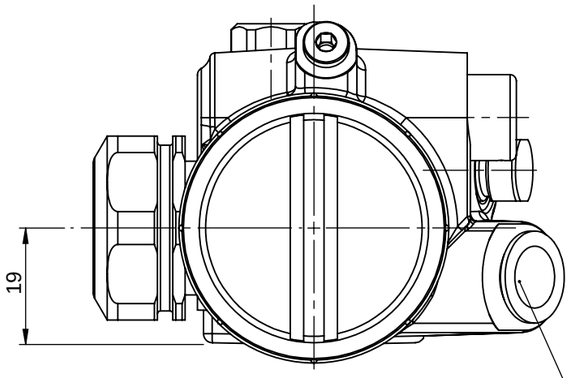

Index	Änderung	Beschreibung der Änderung	Name	Datum
b	13006	Indexanpassung	ML	10.01.13
a	12172	Indexanpassung	FF	26.11.12

Allgemeintoleranzen nach DIN ISO 2768-1 m | Toleranzen für Form und Lage nach DIN ISO 2768-2 H | Alle unbemaßten Kanten und Radien: R0,2

Gewicht: ca. 1118g

UNLESS OTHERWISE SPECIFIED: DIMENSIONS ARE IN MILLIMETERS

Material:

Titel: valve for fixed installation DN12 300bar inert gas system (total discharge)

FiWaRec Valves & Regulators
Industriepark Region Trier
Europa-Allee 12
54343 Föhren
Deutschland
+49 (0)6502 93 95 12 0

Datum: 03.05.2012
Name: M. Lorig
Gepr.:

A3

DWG NO. F2023001

Index b

SCALE:1:1 | SHEET 1 OF 1

○ = Prüfmerkmal für erstmalige Prüfung durch beP
⬭ = Prüfmaß Produktion
⬠ = Schmierstoffangaben, Position für Schmiermittel
⬡ = Index Änderung