F1120005

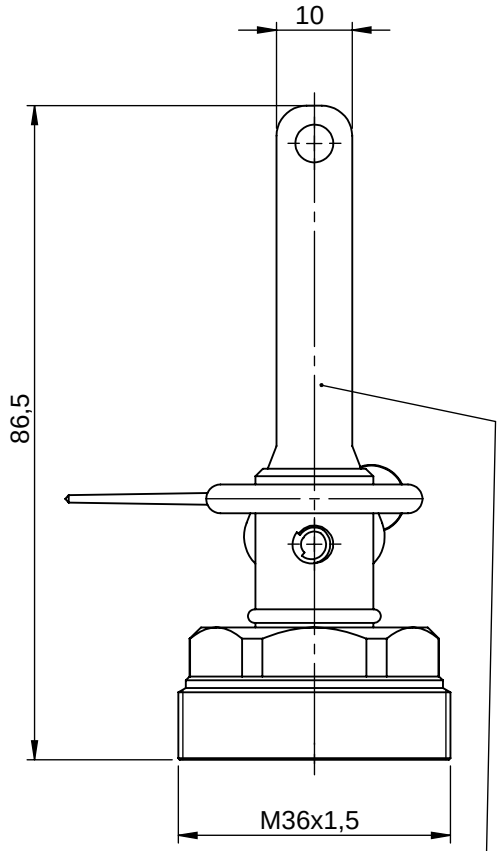

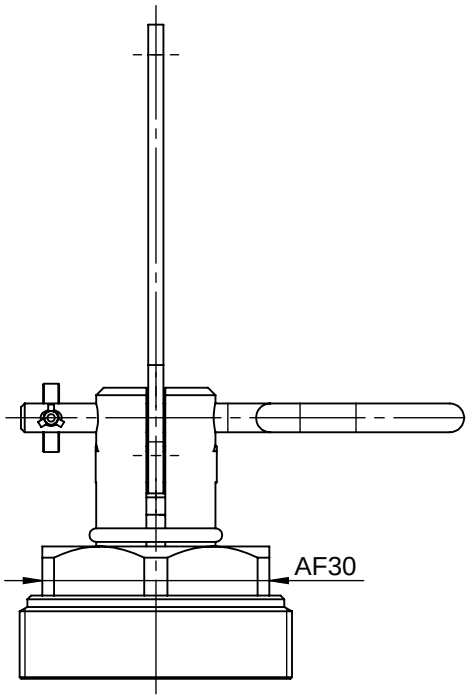

marking:
---
article number: F1120005
date of manufacture: YYYY/WW
manufacturer logo: flame
torque: 25Nm Ñ2

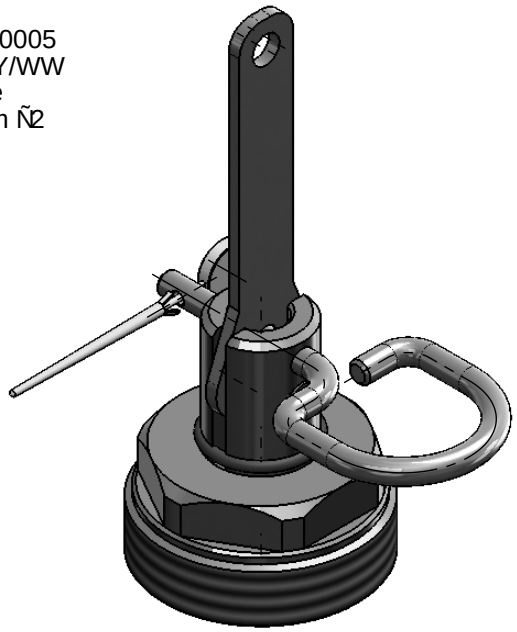

Allgemeintoleranzen nach DIN ISO 2768-1 m	Toleranzen für Form und Lage nach DIN ISO 2768-2 H	Alle unbemaßten Kanten und Radien: R0,2	Gewicht: 166,91g	UNLESS OTHERWISE SPECIFIED: DIMENSIONS ARE IN MILLIMETERS

Index	Änderung	Beschreibung der Änderung	Name	Datum
c	13009	Indexangleichung	ML	15.01.13
b	12055	Indexangleichung	ML	04.10.12
a	12028	Adapter verlängert wegen verändertem Anschlag im E-Auslöser	KS	07.06.12

Material:

Titel: manual release device - M36x1,5
Manueller Auslöser - M36x1,5

FiWaRec Valves & Regulators
Industriepark Region Trier
Europa-Allee 12
54343 Föhren
Deutschland
+49 (0)6502 93 95 12 0

Datum: 04.05.2012
Name: M. Lorig
Gepr.:

A4

Zeichnungsnummer: F1120005

Index: c

Maßstab:1:1 SHEET 1 OF 1