F0150003

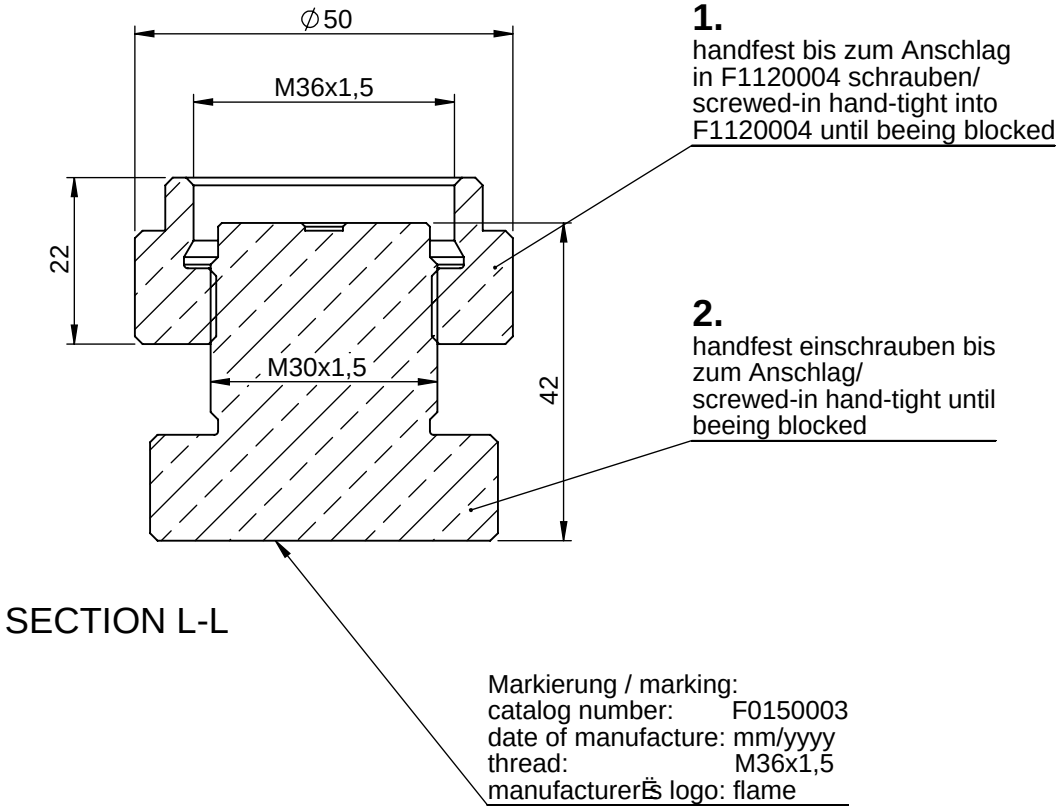

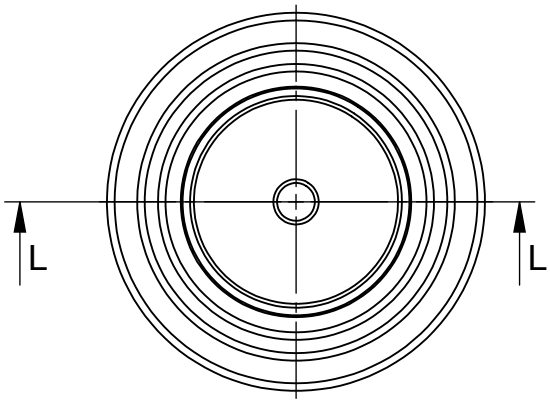

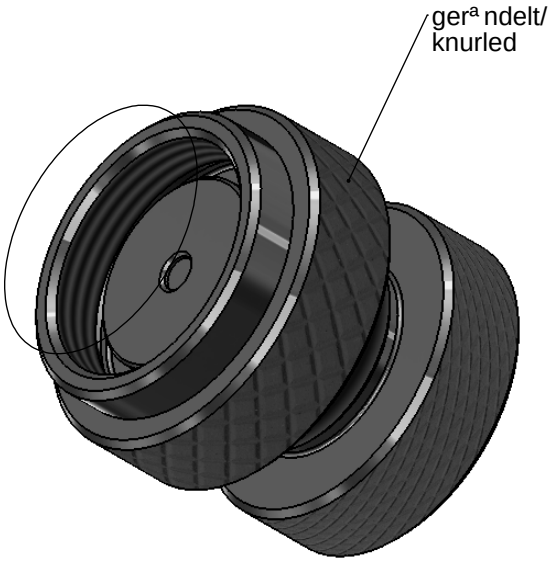

Allgemeintoleranzen nach DIN ISO 2768-1 m	Toleranzen für Form und Lage nach DIN ISO 2768-2 H	Alle unbemaßten Kanten und Radien: R0,2	Gewicht:	UNLESS OTHERWISE SPECIFIED: DIMENSIONS ARE IN MILLIMETERS

Index	Änderung	Beschreibung der Änderung	Name	Datum
c	13005		KS	14.01.13
b	12066		ML	08.11.12
a	12033		ML	21.06.12

Material:

Titel: Rückstellwerkzeug für F1120004
reset tool for F1120004

FiWaRec Valves & Regulators
Industriepark Region Trier
Europa-Allee 12
54343 Föhren
Deutschland
+49 (0)6502 93 95 12 0

Datum: 08.05.12
Name: Sonne
Gepr.:

A4

Zeichnungsnummer: F0150003

Index: c

Maßstab:1:1 | SHEET 1 OF 1